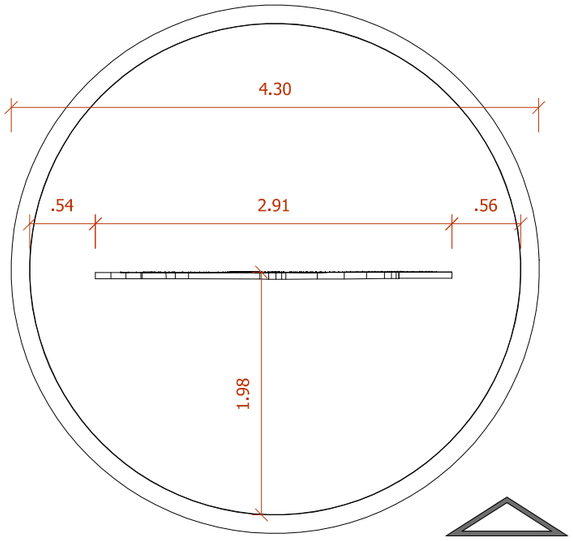

VISTA 01

1 PLANTA BAIXA ESPELHO D'ÁGUA

ESC.: 1/50

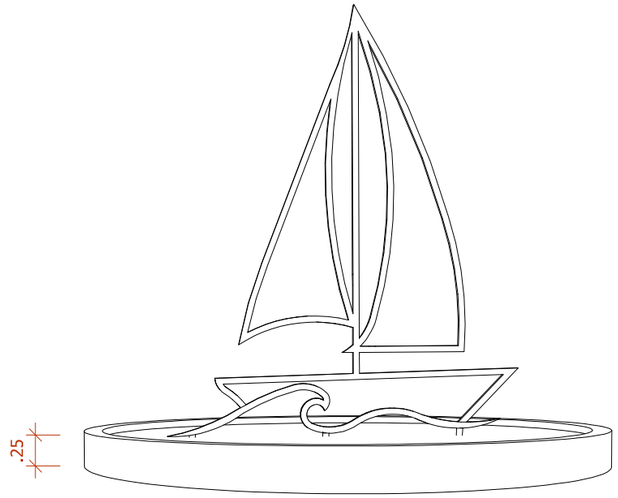

3 VISTA ESPELHO D'ÁGUA

ESC.: 1/50

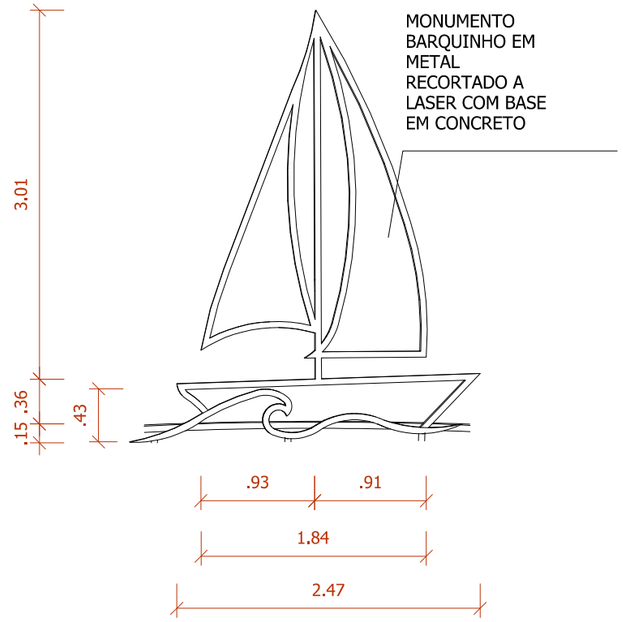

4 VISTA BARQUINHO

ESC.: 1/50

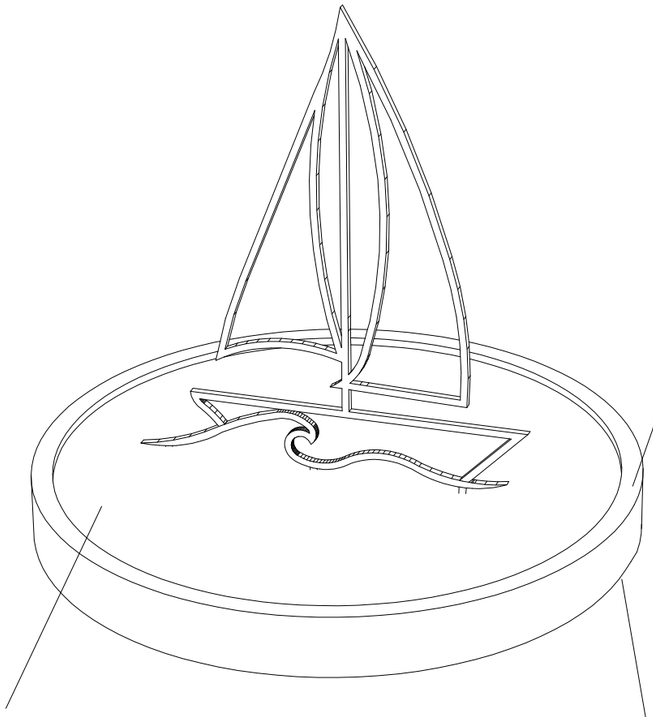

2 PERSPECTIVA ESPELHO D'ÁGUA

ESC.: 1/50

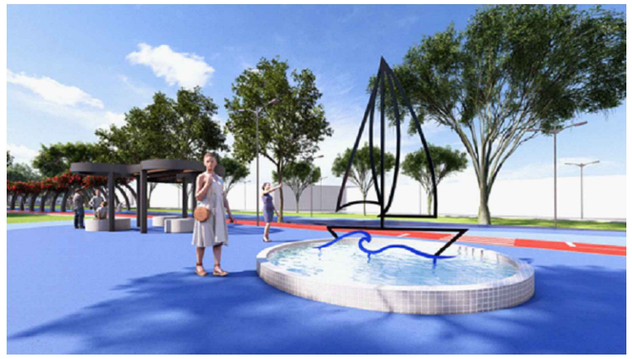

5 IMAGEM ILUSTRATIVA

ANDERSON BISPO
projetos e soluções

AB PROJETOS E SOLUÇÕES LTDA
CNPJ: 41.392.582/0001-86 CREA: 0010227997
TEL: (75)99828-2497 E-MAIL: ENGENHEIRO.ABISPO@GMAIL.COM
ENDEREÇO: AC POV. JENIPAPO DE BAIXO, 314, 1º ANDAR - ZONA RURAL, MONTE SANTO-BA
CEP: 48.800-000

PROPRIETÁRIO: PREFEITURA MUNICIPAL DE N. SRA. DO SOCORRO

DATA: 15/04/2026

RESPONSÁVEL TÉCNICO:	CARGO/POSIÇÃO:	CAU:
JULIE GONÇALVES DE OLIVEIRA	ARQUITETA URBANISTA	A239874-5

VISTO:

DADOS DO PROJETO:

TÍTULO DO PROJETO: PARQUE URBANO AV. 30 E 31

ETAPA DE PROJETO: PROJETO EXECUTIVO

ENDEREÇO: AV. 30 E 31, S/N - N.SRA. DO SOCORRO/SE - CEP: 49160-000

ÁREA TOTAL DO LOTE: 15.722,58 m²

PRANCHA Nº: 10 /12

TÍTULO DA PLANTA: DETALHAMENTO - ESPELHO D'ÁGUA

ESCALA: 1/50

A3 (42,00 x 29,70 cm)